Anleitung Bohrlochgrößen und Abstände Gittertorschloss GTS

Anleitung gilt für GTS 2 und Anti-Panik-Version

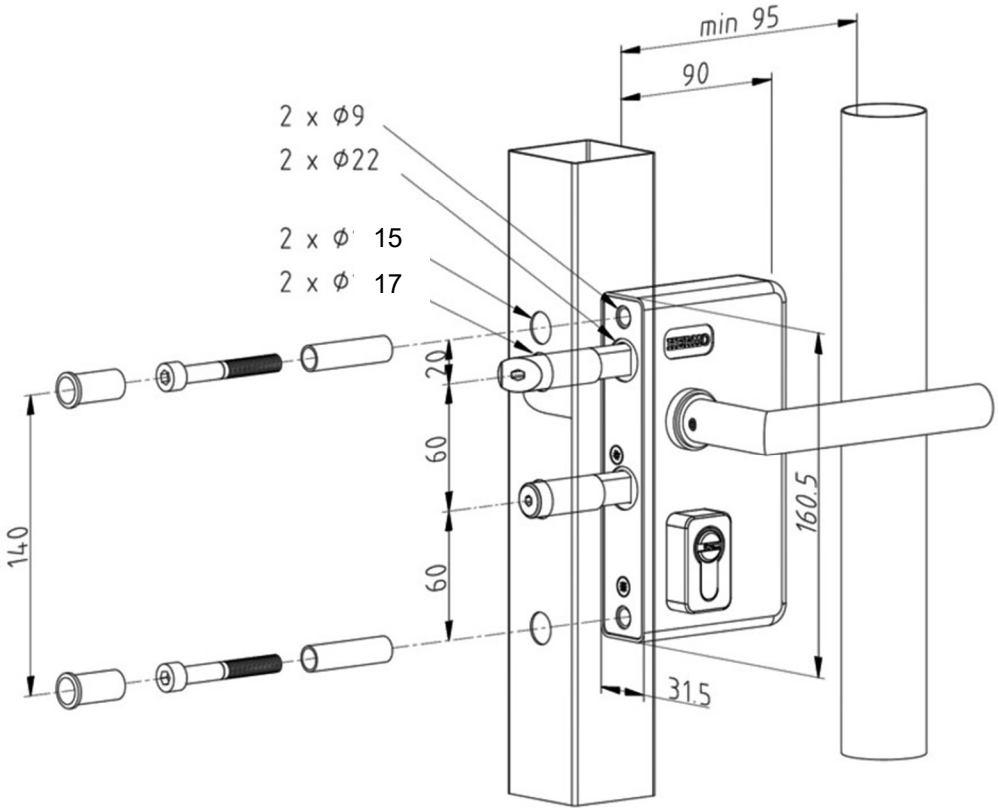

Durchmesser:

Schraubloch oben:	rückseitig 15 mm	schlossseitig 9 mm
Fallenloch:	rückseitig 17 mm	schlossseitig 22 mm
Schraubloch unten:	rückseitig 15 mm	schlossseitig 22 mm
Riegelloch:	rückseitig 17 mm	schlossseitig 9 mm

Hermann Mohn GmbH & Co. KG
Bunsenstr. 3 • 42551 Velbert
Telefon (02051)2887-0
Telefax (02051)2887-30
Mail info@hermo.de
web www.hermo.de

Die Gesellschaft ist eine Kommanditgesellschaft mit Sitz in Velbert, Amtsgericht Velbert HRB 231
Persönlich haftende Gesellschaft ist die Hermann Mohn GmbH mit Sitz in Velbert, Geschäftsführer: Björn Kohlmann